激光传感器
RF LDS SPOT-ST-NET
物料号: 1208356

产品特点

- 用于连接无线模块RF 96 BU（每个无线模块可以连接4个传感器）
- 传感器集成飞行时间
- 通过通用支架或法兰外壳安装

图纸

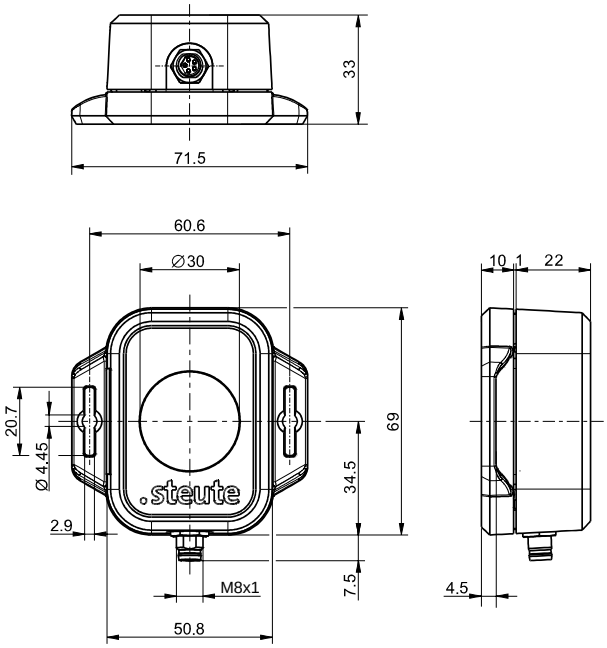

技术参数

适用标准
EN 60947-5-2, EN 61000-6-2, EN 61000-6-3, EN 301 489-3, EN 300 220-2

外壳
ASA聚合物, UL 94 HB, 黑色

保护屏
PMMA, 对红外线透明850 nm

防护等级
IP67 (IEC/EN 60529)

电源
外部供电电压3.6 V，可能大约2V至5V

额定电流
max. 200 mA at 3.6 V

待机电流
3.6 V时max. 15 µA；无测量活动

平均工作电流
3,6 V时150 µA，每5秒测量1次

环境温度
0 °C ⋯ +65 °C

无线范围
10米处有足够的反射性目标

距离下限
40厘米，距离较短时精度降低

精确
± 20 mm ± 2 %, 在5米处，白色目标

视野
2° x 2°

连接类型
接插件连接器 M8 x 1, 4-针，A-可编码

电报频率
与RF 96 BU SW...-NET-LDS结合使用，max. 12000次报文（含重复）/小时; SW922: max. 1440次报文/小时

注释
数据只有与RF 96 BU-NET-LDS结合使用时才有效！

勘误表和技术变化保留.