拉绳开关
RF 96 WH/90° SW868-NET - 3.2米长的尼龙拉线和橡胶球
物料号: 1349888

产品特点

- sWave.NET® 无线技术
- 无线 - 节约安装和维护成本
- 通过无线接口在线配置
- 通过传感器网桥在现有ERP系统中实现简单的操作和集成
- 高扩展性 - 在一个应用中可多达几百个传感器
- 电池寿命达约10年
- 热塑性塑料外壳
- 安装标准依据EN 50047
- 包含3.2米长的拉线和橡胶球

注释
- 订购包括电池SL-760 (AA)。

图纸

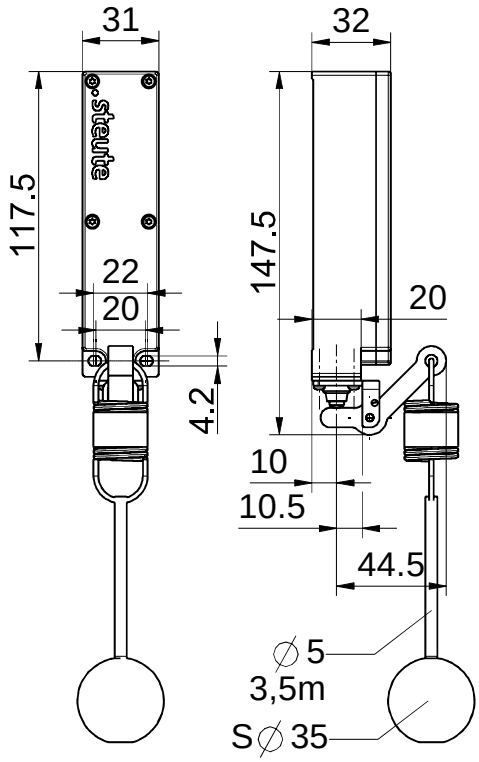

常规技术参数

适用标准
EN 60947-5-1, EN 61000-6-2, EN 61000-6-3, EN 61000-4-2, EN 301 489-1, EN 301 489-3, EN 300 220-1, EN 300 220-2

外壳
热塑性塑料, 增强型玻璃纤维, 抗冲击, 自熄性 UL 94 V-0

拧紧力矩
M4 安装螺丝外壳: max. 1.2 Nm
M2.5 螺丝盖: 约0.45 Nm

防护等级
IP67 (IEC/EN 60529)

环境温度
–20 °C ⋯ +65 °C

电报频率
max. 12000次报文（含重复）/小时

操作时间
min. 80 ms

机械寿命
> 1百万操作次数

注释
电池电压和开关状态传输

产品认证
欧洲: RED 2014/53/EU

重量
240 g

勘误表和技术变化保留.

拉绳开关
RF 96 WH/90° SW868-NET - 3.2米长的尼龙拉线和橡胶球
物料号: 1349888

无线技术

协议
sWave.NET®

频率
868.3 MHz (欧洲)

传输电源
< 25 mW

数据速率
66 kbps

信道带宽
350 kHz

无线范围
室外max. 450 m, 室内max. 40 m

电源电压

电源
锂电池Tadiran SL-2770 (C), 可更换

系统
$Li/SOCl_2$

标称电压
3.6 V

标称容量
8.5 Ah

电池寿命
取决于开关频率, at 6x/minute: > 10年

备用电源电压

电源
锂电池Tadiran SL-760 (AA), 可更换

系统
$Li/SOCl_2$

标称电压
3.6 V

标称容量
2.2 Ah

电池寿命
取决于开关频率, at 6x/minute: 3.5年

勘误表和技术变化保留.