通用发射器 - 4 port
RF I/O SW922-NET
物料号: 根据需求可提供

产品特点

- 热塑性塑料外壳
- sWave.NET® 无线技术
- 不需要铺设线缆和管道
- 通过锂电池供电
- 通过无线接口在线配置

注释

- RF I/O可以与无线电感式传感器RF IS或无线磁传感器 RF RC M10结合使用
- 外部连接开关触点（无接触）需金触点。

图纸

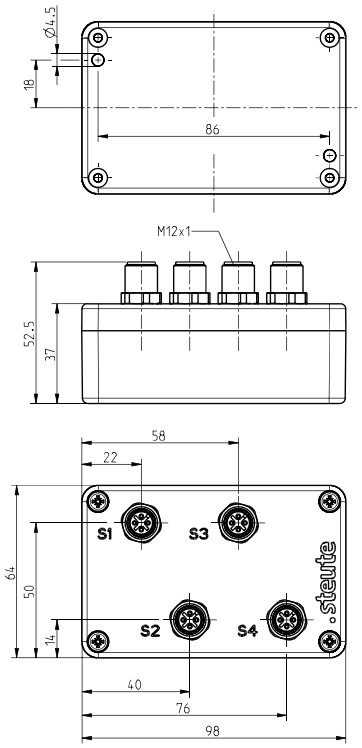

常规技术参数

适用标准
EN 60947-5-1, EN 61000-6-2, EN 61000-6-3, EN 301 489-1, EN 301 489-3, EN 300 220-1, EN 300 220-2

外壳
ABS, UL 94 HB, RAL 9005

防护等级
IP65 (IEC/EN 60529), only with plugged cables and/or with closed protective caps

连接类型
4个插件连接器M12 x 1, 4-针

可连接设备
RF IS M8, RF IS M12, RF IS M18, RF IS M30, RF RC M10, 外接开关
使用连接线1215497或1262873

环境温度
–20 °C ⋯ +65 °C

电报频率
1440次重复报文/小时

开关频率
max. 5 Hz

待机电流
60 µA

操作时间
min. 80 ms

注释
电池电压和开关状态传输

产品认证
日本: ARIB STD-T108: 204-610002

安装
螺丝 M4

勘误表和技术变化保留.

通用发射器 - 4 port
RF I/O SW922-NET
物料号: 根据需求可提供

无线技术

协议
sWave.NET®

频率
916.5 MHz (日本)

传输电源
< 1 mW

数据速率
66 kbps

信道带宽
520 kHz

无线范围
室外150 m, 室内20 m

电源电压

电源
锂电池Tadiran SL-760 (AA), 可更换

系统
$Li/SOCl_2$

标称电压
3.6 V

标称容量
2.2 Ah

电池寿命 – 磁传感器/外部触点
取决于开关频率
主要未操作
10秒 - 大约3.2 年; 100秒 - 大约4.1 年; 1,000秒 - 大约4.2 年
主要操作
10秒 - 大约2.0 年; 100秒 - 大约2.4 年; 1,000秒 - 大约2.4 年

电池寿命 – 接近开关 1 x
取决于开关频率
主要未操作
10秒 - 大约0.8 年; 100秒 - 大约0.9 年; 1,000秒 - 大约0.9 年
主要操作
10秒 - 大约1.3 年; 100秒 - 大约1.5 年; 1,000秒 - 大约1.5 年

电池寿命 – 接近开关 4 x
取决于开关频率
主要未操作
10秒 - 大约0.3 年; 100秒 - 大约0.3 年; 1,000秒 - 大约0.3 年
主要操作
10秒 - 大约0.5 年; 100秒 - 大约0.5 年; 1,000秒 - 大约0.5 年

引脚分配

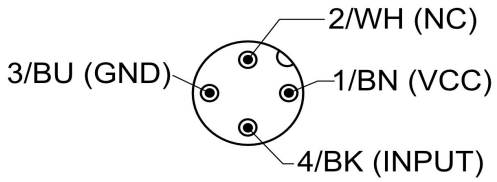

颜色编码仅对
耦合4-针，物料号：1215497和
耦合4-针，物料号：1262873

外部开关触点

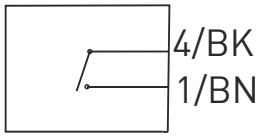

勘误表和技术变化保留.