通用发射器带外部电源 - 4 port
RF I/O SW915B-4E-Vcc-ext-NET
物料号: 根据需求可提供

产品特点

- 热塑性塑料外壳
- sWave®无线技术
- 不需要铺设线缆和管道
- 外部电源通过M12母型接插件连接器连接
- 通过无线接口在线配置

注释

- RF I/O可以与无线电感式传感器RF IS结合使用。
- 外部连接开关触点（无接触）需金触点。

图纸

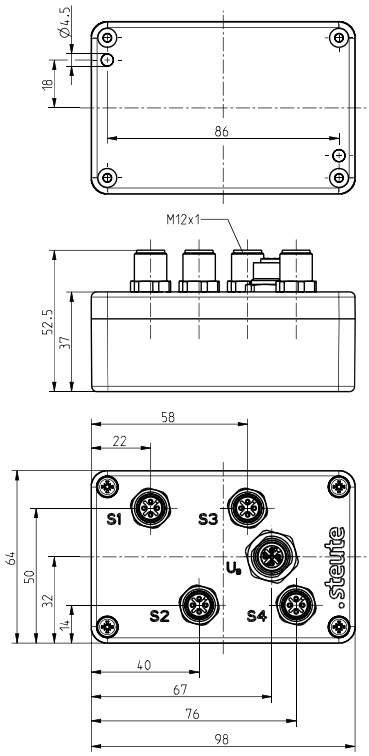

常规技术参数

适用标准
EN 60947-5-1, EN 61000-6-3, EN 300 220-2, EN 301 489-3, EN 62479

外壳
ABS, UL 94 HB, RAL 9005

天线
集成天线

拧紧力矩
安装螺丝外壳: max. 1.5 Nm
螺丝盖: max. 1.5 Nm

防护等级
IP65 (IEC/EN 60529), 仅限连接电缆插头和/或封闭防护盖

电源
24 VDC

连接类型
传感器: 接插件连接器 4 x M12 x 1, 4-针
电源: 1 x M12 接插件连接器母头

安全等级
III

环境温度
–20 °C ⋯ +65 °C

安装类型
mount on an even surface

安装位置
任何

安装
螺丝 M4

电报频率
max. 12000次报文（含重复）/小时

开关频率
max. 5 Hz

额定工作电压范围 U_B
18 - 30 VDC Pin 1 和 Pin 3 连接器 M12

额定绝缘电压 U_i
75 VDC

额定冲击耐受电压 U_{imp}
0.5 kV

勘误表和技术变化保留.

通用发射器带外部电源 - 4 port
RF I/O SW915B-4E-Vcc-ext-NET
物料号: 根据需求可提供

常规技术参数 (续)

额定工作电流 I_e
2.5 mA

电压降U_e - U_{out}
3.5 V 传感器电流 4 x 50 mA

负载电流
每个连接传感器 max. 50 mA (not short-circuit proof)

开关点
> 5 VDC (E1 - E4)

操作时间
min. 80 ms

产品认证
美国: FCC-Id. XK5-RFRXSW915
加拿大: IC - 5158A-RFRXSW915

注释
Wrong polarity protection

无线技术

General

频率
914.2 MHz (美国, 加拿大)

数据速率
62.5 kbps

信道带宽
500 kHz

调制原理
CSS

协议
sWave.NET®

传输电源
< 25 mW

产品认证
美国: FCC - VPYLBAA0QB1SJ
加拿大: IC - 772C-LBAA0QB1SJ

Function

无线范围
室外max. 450 m, 室内max. 40 m

外部开关触点

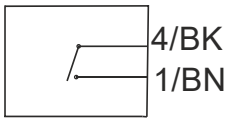

引脚分配

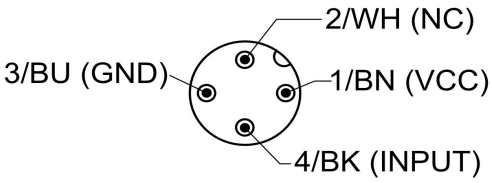

颜色编码仅对
耦合4-针，物料号：1215497和
耦合4-针，物料号：1262873

引脚分配 / 电源

M12 x 1

1 BN	$+U_B$
2 WH	NC
3 BU	$-U_B$
4 BK	NC

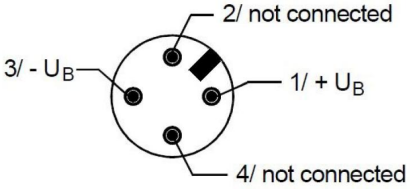

勘误表和技术变化保留.