安灯按钮
RF MAKD 3F SW915-NET
物料号: 1472405

产品特点

- sWave.NET® 无线技术
- 热塑性塑料外壳
- 带 3 个按钮和显示屏

注释

- 正面薄膜能够抵抗酒精、酯、稀酸、稀碱、溶剂、酮以及家用清洁剂。
- 电池必须单独订购。

图纸

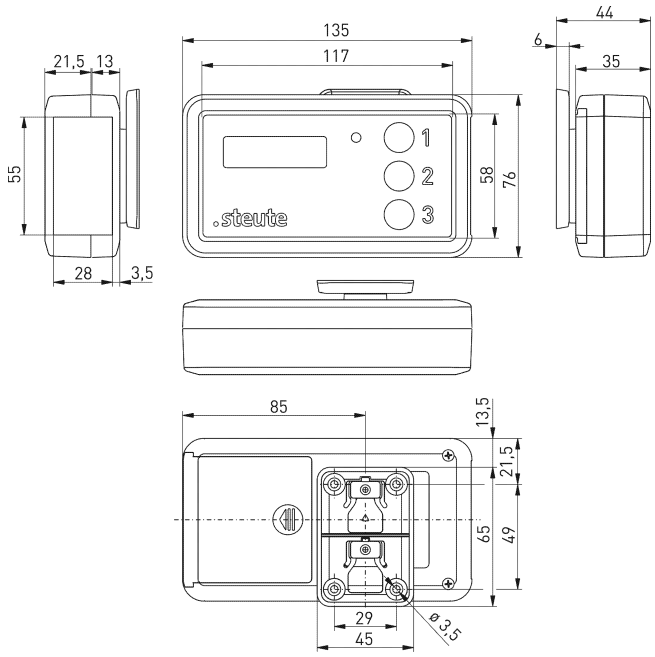

常规技术参数

适用标准
EN 60947-5-1, EN 61000-6-2, EN 61000-6-3, EN 61000-4-2, EN 301 489-1, EN 301 489-3, EN 300 220-1, EN 300 220-2

外壳
ABS, 自熄性 UL 94 V-0

防护等级
IP40 (IEC/EN 60529)

电源
3 x 电池Mignon/AA/LR6 (可更换)

电池寿命
最长10年，取决于开关频率和显示活动时间

显示
单色, 高对比度, 2x16字符用于单独的文本

环境温度
–10 °C ⋯ +60 °C

产品认证
美国: FCC-Id. XK5-RFRXSW915
加拿大: IC - 5158A-RFRXSW915
墨西哥: IFT - RCPSTRF17-1886

重量
173 g

无线技术

协议
sWave.NET®

频率
915 MHz (美国, 加拿大, 墨西哥)

传输电源
< 25 mW

数据速率
66 kbps

信道带宽
550 kHz

无线范围
室外max. 450 m, 室内max. 40 m

调制原理
2-FSK

勘误表和技术变化保留.