通用发射器带外部电源 - 1 port
RF 96 ST SW868 Vcc extern-NET
物料号: 1467609

产品特点

- sWave.NET® 无线技术
- 无线 - 节约安装和维护成本
- 通过无线接口在线配置
- 通过传感器网桥在现有ERP系统中实现简单的操作和集成
- 高扩展性 - 在一个应用中可多达几百个传感器
- 外部电源通过M12接插件连接器连接

图纸

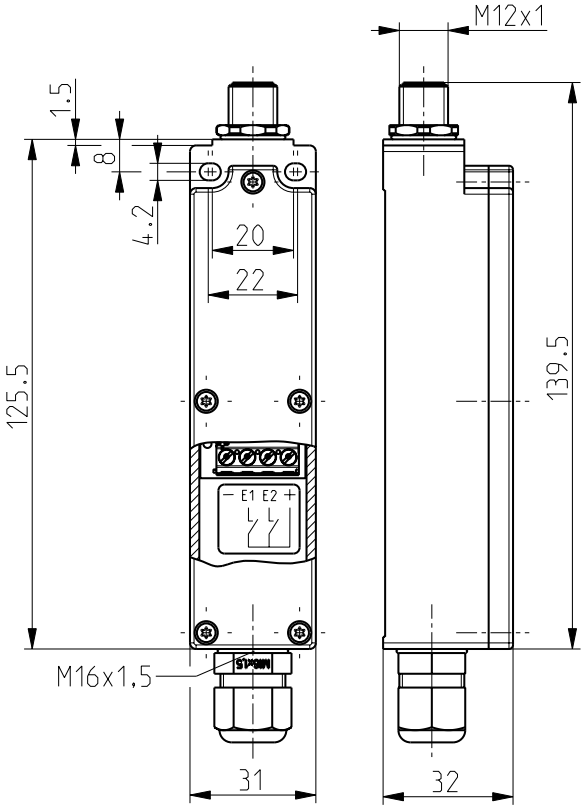

常规技术参数

适用标准
EN 60947-5-1, EN 61000-6-2, EN 61000-6-3, EN 61000-4-4, EN 61000-4-5, EN 61000-4-6, EN 301 489-1, EN 301 489-3, EN 300 220-1, EN 300 220-2

外壳
热塑性塑料, 增强型玻璃纤维, 抗冲击, 自熄性 UL 94 V-0

拧紧力矩
M4 安装螺丝外壳: max. 1.2 Nm
M2.5 螺丝盖: 约0.45 Nm

防护等级
IP67 (IEC/EN 60529)

电源
24 VDC

连接类型
接插件连接器 M12 x 1, 4-针

环境温度
–20 °C ⋯ +65 °C

开关频率
max. 5 Hz

额定工作电压范围 U_B
10 ⋯ 30 VDC Pin 1 和 Pin 3 接插件连接器 M12

额定绝缘电压 U_i
75 VDC

额定冲击耐受电压 U_{imp}
0.5 kV

额定工作电流 I_e
2.5 mA

待机电流
15 µA（如果传感器未连接）

电压降U_e - U_a
1.5 V

负载电流
max. 100 mA

开关点
> 5 VDC (E1, E2)

操作时间
min. 80 ms

勘误表和技术变化保留.

通用发射器带外部电源 - 1 port
RF 96 ST SW868 Vcc extern-NET
物料号: 1467609

常规技术参数 (续)

产品认证
欧洲: RED 2014/53/EU

安装
螺丝 M4

无线技术

协议
sWave.NET®

频率
868.3 MHz (欧洲)

传输电源
< 25 mW

数据速率
66 kbps

信道带宽
350 kHz

无线范围
室外450 m, 室内40 m

引脚分配 / 电源

M12 x 1

1 BN	$+U_B$
2 WH	NC
3 BU	$-U_B$
4 BK	NC

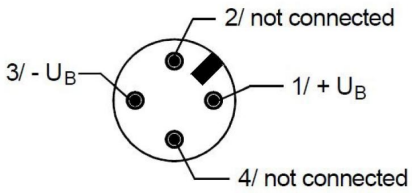

外部开关触点

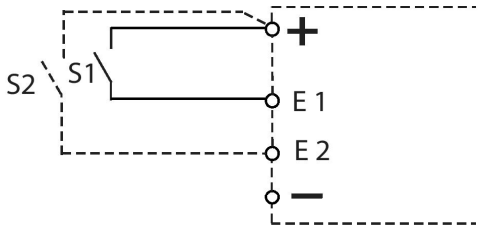

传感器

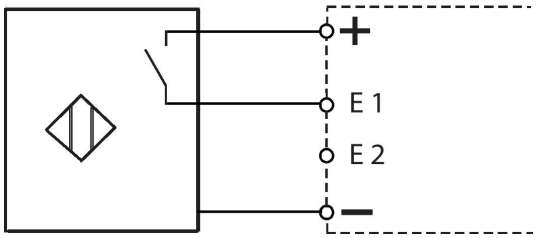

勘误表和技术变化保留.