激光传感器
RF 96 SDS SW917-NET
物料号: 根据需求可提供

产品特点

- sWave.NET® 无线技术
- 激光传感器：测距配有红外激光器
- 对工业环境中的光源干扰不敏感
- 通过无线接口在线配置
- 通过传感器网桥在现有ERP系统中实现简单的操作和集成
- 易于安装在商用标准货架
- 通过锂电池供电（可更换）

注释
- 电池必须单独订购

图纸

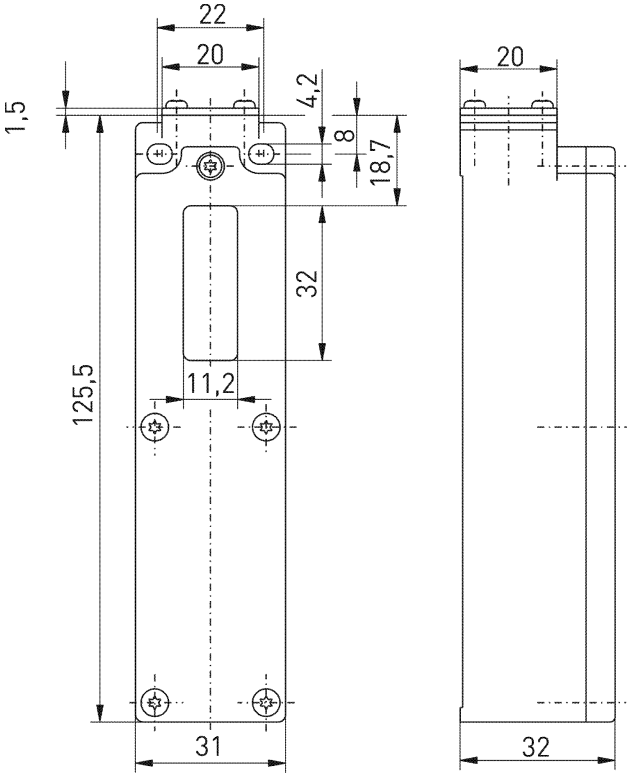

常规技术参数

适用标准
EN 60947-5-2, EN 61000-6-2, EN 61000-6-3, EN 301 489-1, EN 301 489-3, EN 300 220-1, EN 300 220-2

外壳
热塑性塑料, 增强型玻璃纤维, 抗冲击, 自熄性 UL 94 V-0

拧紧力矩
M4 安装螺丝外壳: max. 1.2 Nm
M2.5 螺丝盖: 约0.45 Nm

防护等级
IP54 (IEC/EN 60529)

传感器
测距配有红外激光器

激光类
1类符合EN 60825: 950 nm

环境温度
0 °C … +65 °C

运行周期
7200次重复报文/小时

开关频率
可从0.032 Hz调整到1 Hz, 默认0.2 Hz

周期
可调节，默认5 s，下限1 s，上限31 s

感应距离
0 - 5 cm … 0 - 50 cm, 可按1 cm进行调节

精确
± 20 mm

视野
27°

磁滞现象
单侧，可按1 cm进行调节，默认4 cm

待机电流
默认设置130 µA（5 s/周期）

操作时间
min. 20 ms

注释
电池电压和开关状态传输

勘误表和技术变化保留.

激光传感器
RF 96 SDS SW917-NET
物料号: 根据需求可提供

常规技术参数 (续)

产品认证
巴西: ANATEL 04172-18-06718

安装
螺丝 M4

无线电技术

协议
sWave.NET®

频率
917 MHz (巴西)

传输电源
< 25 mW

数据速率
66 kbps

信道带宽
550 kHz

无线范围
室外450 m, 室内40 m

电源电压

电压源
锂电池Tadiran TL-5920（可更换），或者SL-2770

系统
$Li/SOCl_2$

标称电压
3.6 V

标称容量
8.5 Ah

备用电源电压

电压源
锂电池Tadiran SL-2770 (可更换)

系统
$Li/SOCl_2$

标称电压
3.6 V

标称容量
8.5 Ah

电池寿命
典型值的默认设置。
操作间隔
10秒 - 大约5.7年
100秒 - 大约6.2年
1.000秒 - 大约6.2 年
10.000秒 - 大约6.2年
注意：电池寿命的变化与防抖动时间成线性关系

勘误表和技术变化保留.